

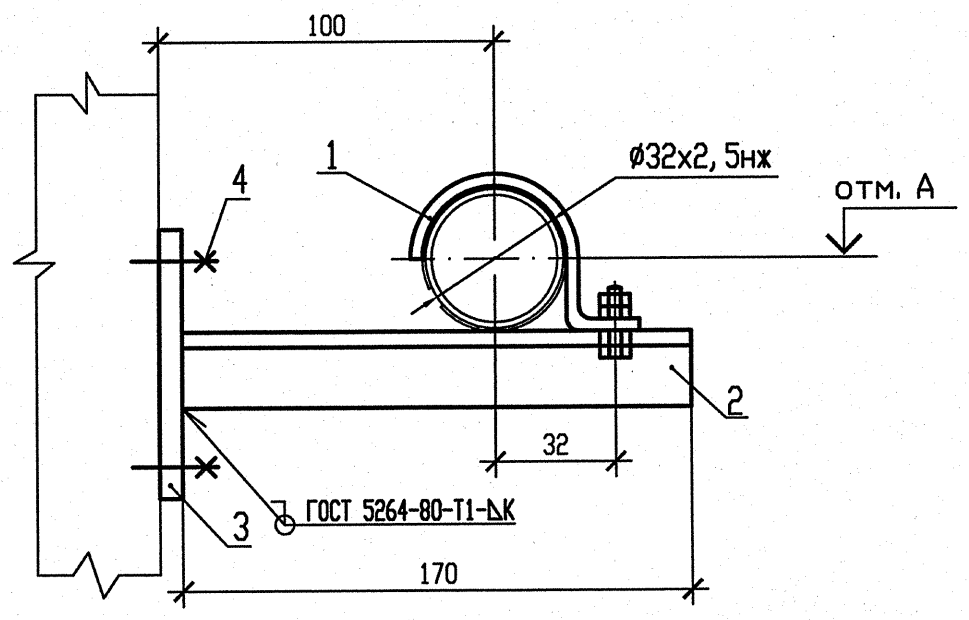

СПЕЦИФИКАЦИЯ ДЕТАЛЕЙ

Поз.	Обозначение	Наименование	Кол.	Материал	Масса, кг ед.	Масса, кг общ.	Примечание
1	А8-514.000-07	Опора 32	1	Сборный	0,35	0,35	
2	ГОСТ 8509-93	Уголок 50х50х5 l=170	1	Ст3сп ГОСТ 535-2005	0,64	0,64	
3	По чертежу R3.01293.9.0.21	ГОСТ 19903-74 Лист Б-ПН-6х220х220	1	С245 ГОСТ 27772-88	2,28	2,28	
4	По чертежу R3.01293.9.0.21	ГОСТ 28778-90 Болт БСР 10х100 У3	4	Сборный	0,09	0,36	
	ГОСТ 9467-75	Электроды		УОНИИ-13/45	—	—	
				Итого:		3,63	

НАГРУЗКИ НА ОПОРУ

N опоры	Усилия, кН		
	Px_1	Px_2	Px_3
171	-0,04	0	-0,17
195	-0,02	0	0,06

Таблица 1

N опоры	отметка А	Кол-во опор, шт.
171	+0,800	1
195	+7,868	1

1 Монтажно-сборочный чертеж R3.00691.1.0.13 л.7,11.

2 Сварку производить по ГОСТ 5264-80.

3 Отметка трубопровода подлежит уточнению в соответствии с уклоном трубопровода.

4 Катет шва (К) принять по наименьшей толщине свариваемых деталей.

5 Детали позиции 3,4 выполнить в соответствии с требованиями чертежа R3.01293.9.0.21.

6 Чертеж R3.01293.9.0.21 выпущен в качестве прилагаемого документа к R3.00695.1.0.13 "Трубопроводы автоматического химического контроля".

7 Максимальная нагрузка на опору Px_3 дана с учетом сейсмического воздействия.

8 Изготовить комплектов: смотри таблицу.

Инв. N подл. | R3.00691.1.0.13 | Подп. и дата | Взам. инв. N

Изм	N уч.	Лист	N докум	Подп.	Дата
4	-	Зам.	230-13	-	-
Инженер 2к.		Ксендзова			17.04
Пров. инж. 1к.		Послушаев			17.04
Пров. вед. инж.		Исаева			19.04
Н. контр.		Краснояров			24.04

АРХИВНЫЙ ЭКЗЕМПЛЯР

210012. 0000029. 40003. 011 СО. 00

R3.00691.1.0.13

Ростовская АЭС Блок 3

Реакторное отделение
Негерметичная часть
Вспомогательные трубопроводы системы СВО-2

Стадия	Лист	Листов
Р	82	

Опора скользящая направляющая 171, 195

ОАО "НИАЭП" 2013

Формат А3